Stanov postup obrábění,nástroje zapiš do tabulky nástrojů a vytvoř program v Datapilot MANUAL plus

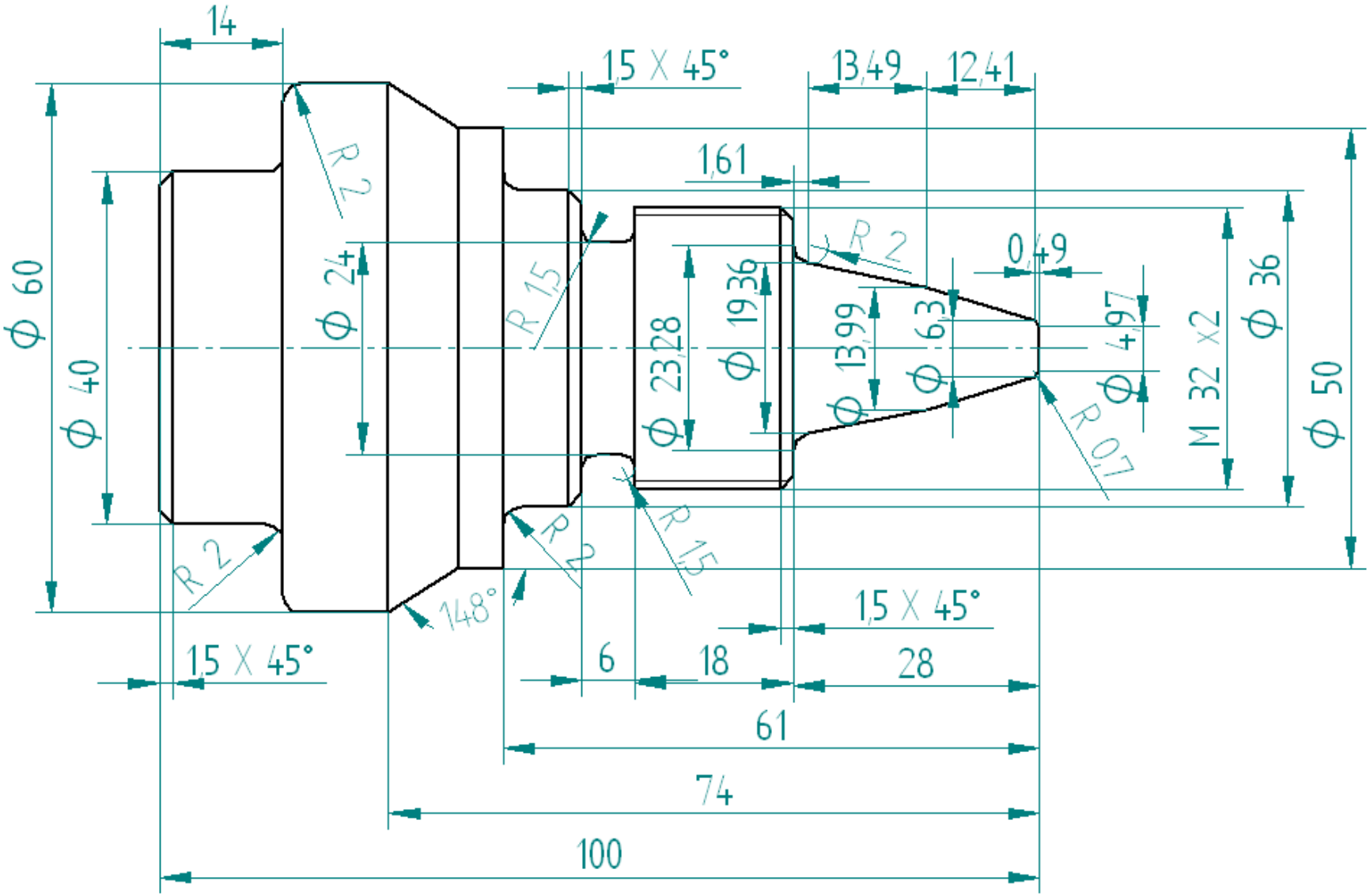

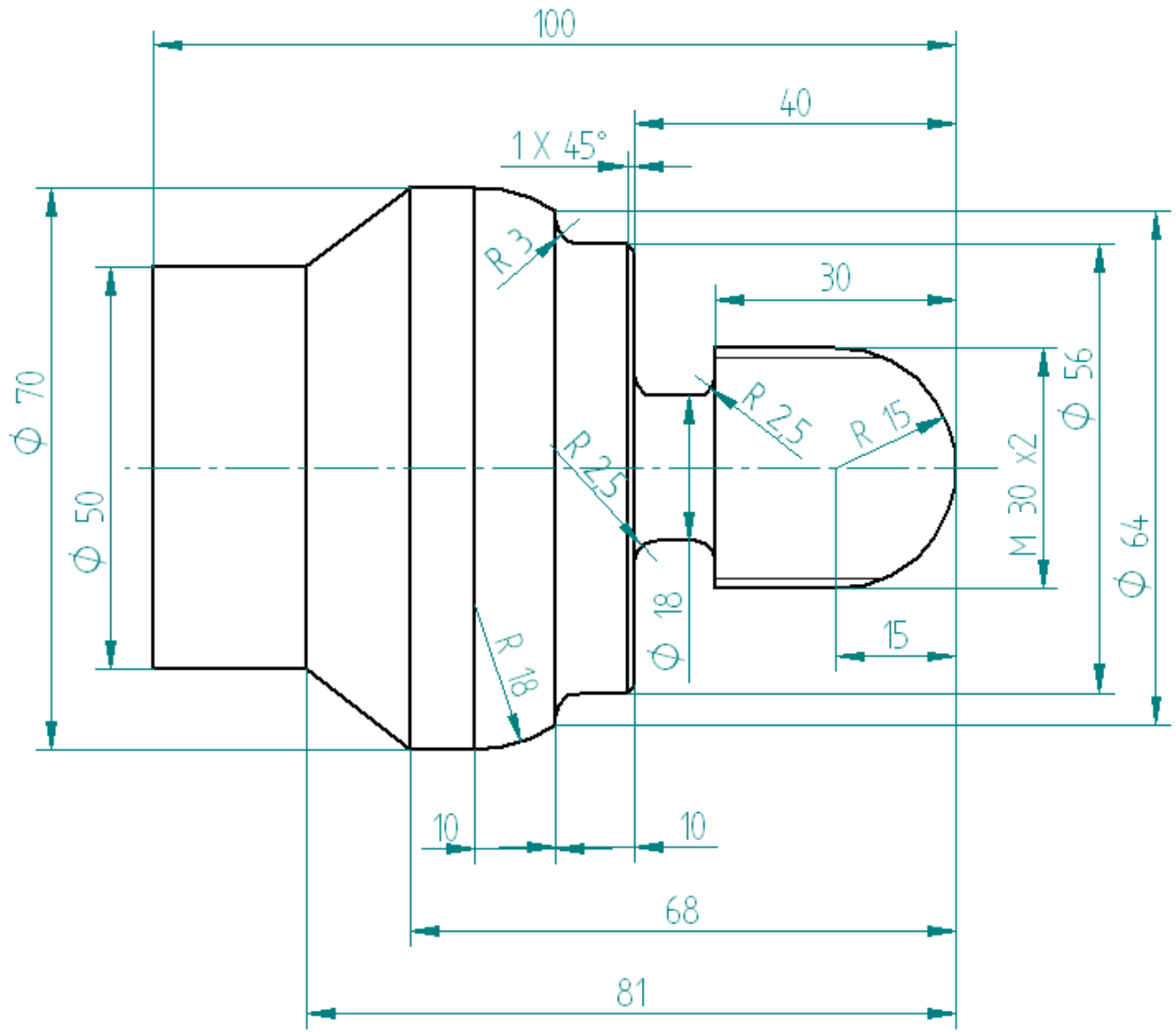
100
40
1 X 45°
R 3
30
Ø 70
Ø 50
R 2,5
R 2,5
R 15
Ø 56
M 30 x2
Ø 64
Ø 18
15
R 18
10
10
68
81

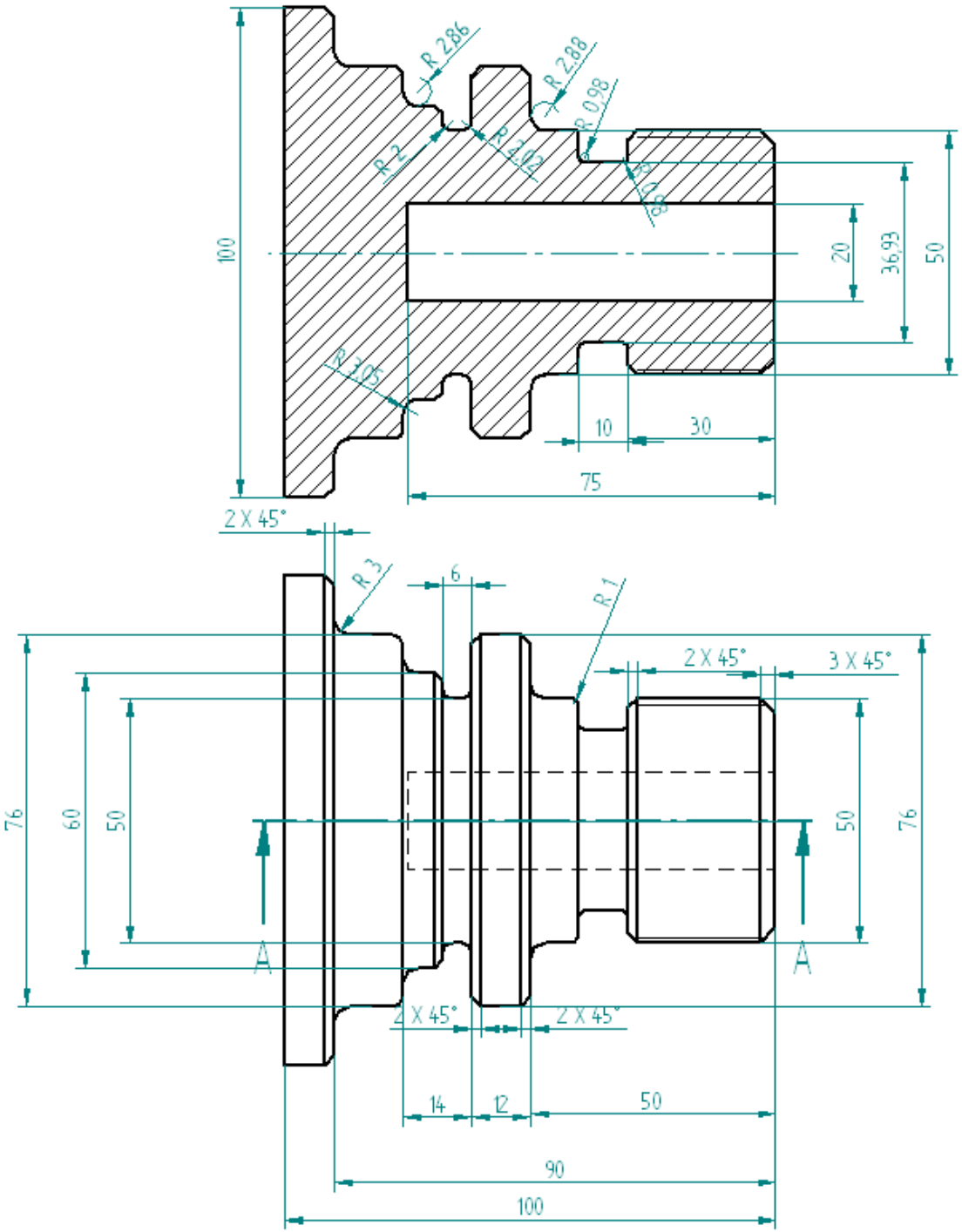
R 2,86
R 2,88
R 0,98
R 2
R 1,02
R 0,88
R 1,05
100
20
36,93
50
10
30
75
2 X 45°
R 3
6
R 1
2 X 45°
3 X 45°
76
60
50
50
76
A
A
2 X 45°
2 X 45°
14
12
50
90
100

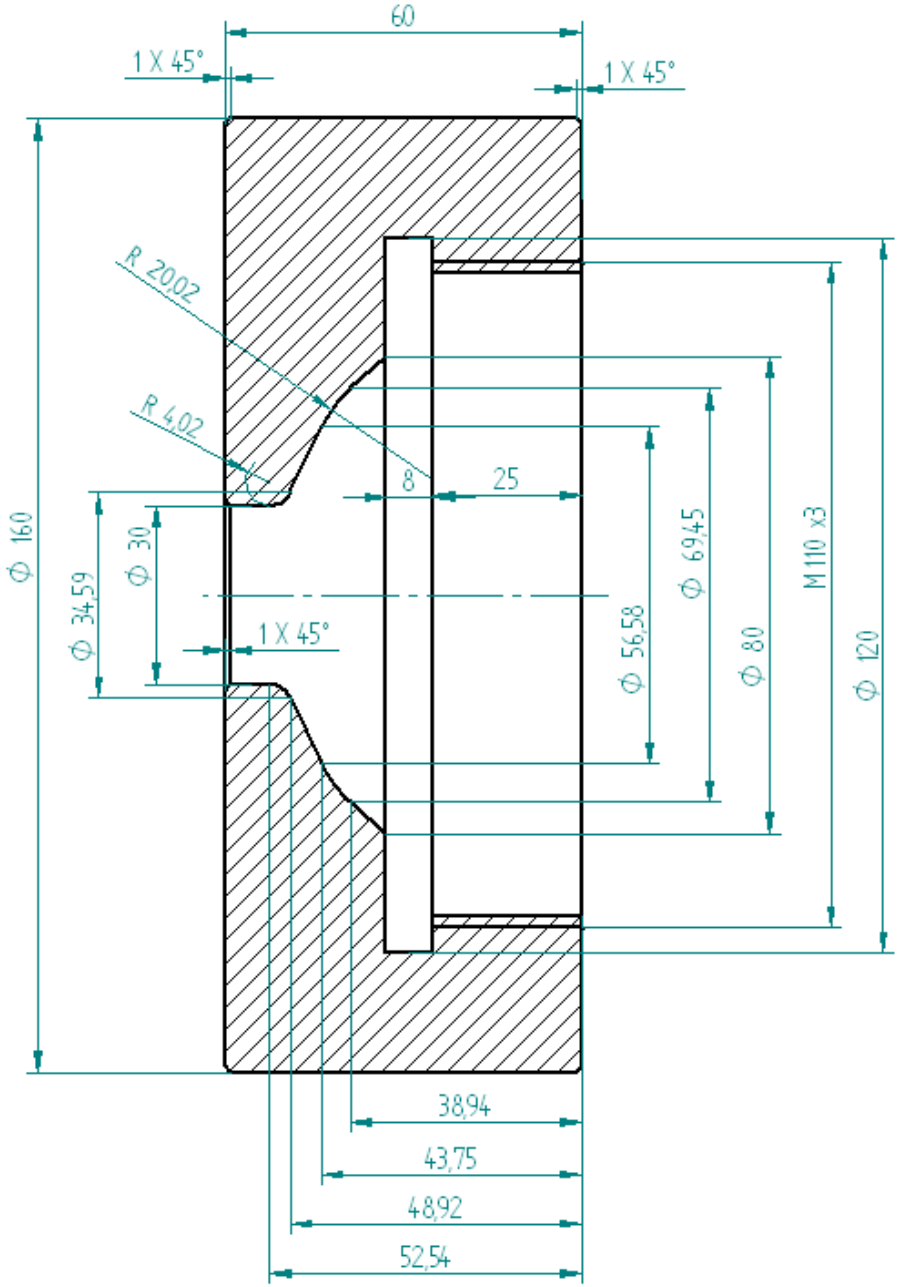
60
1 X 45°
1 X 45°
R 20,02
R 4,02
8
25
Ø 160
Ø 34,59
Ø 30
1 X 45°
Ø 56,58
Ø 69,45
Ø 80
M110 x3
Ø 120
38,94
43,75
48,92
52,54