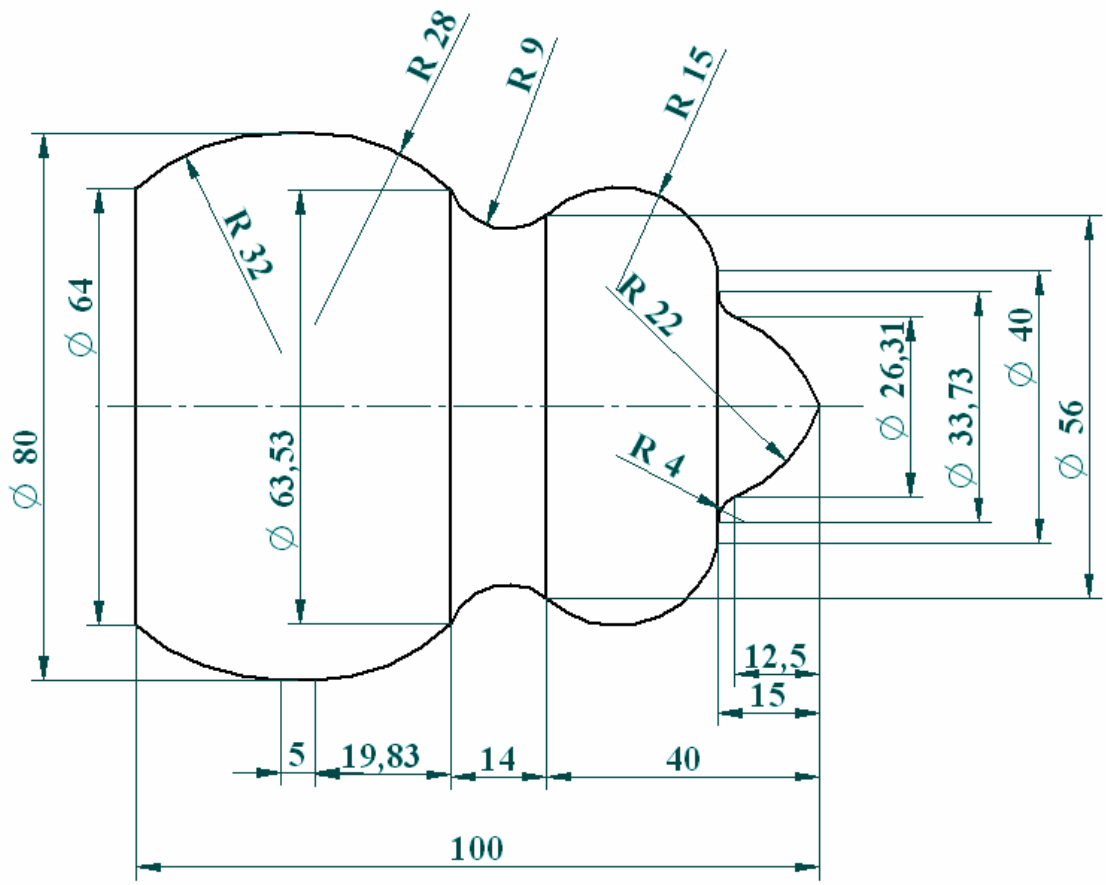

Vytvoř technologický postup,zadej do správy nástrojů parametry nástroje který je schopen obrobit danou součást ,vytvoř program v DATAPILOT 4110,kontrola v simulaci.

cyklus	hodnota	hodnota

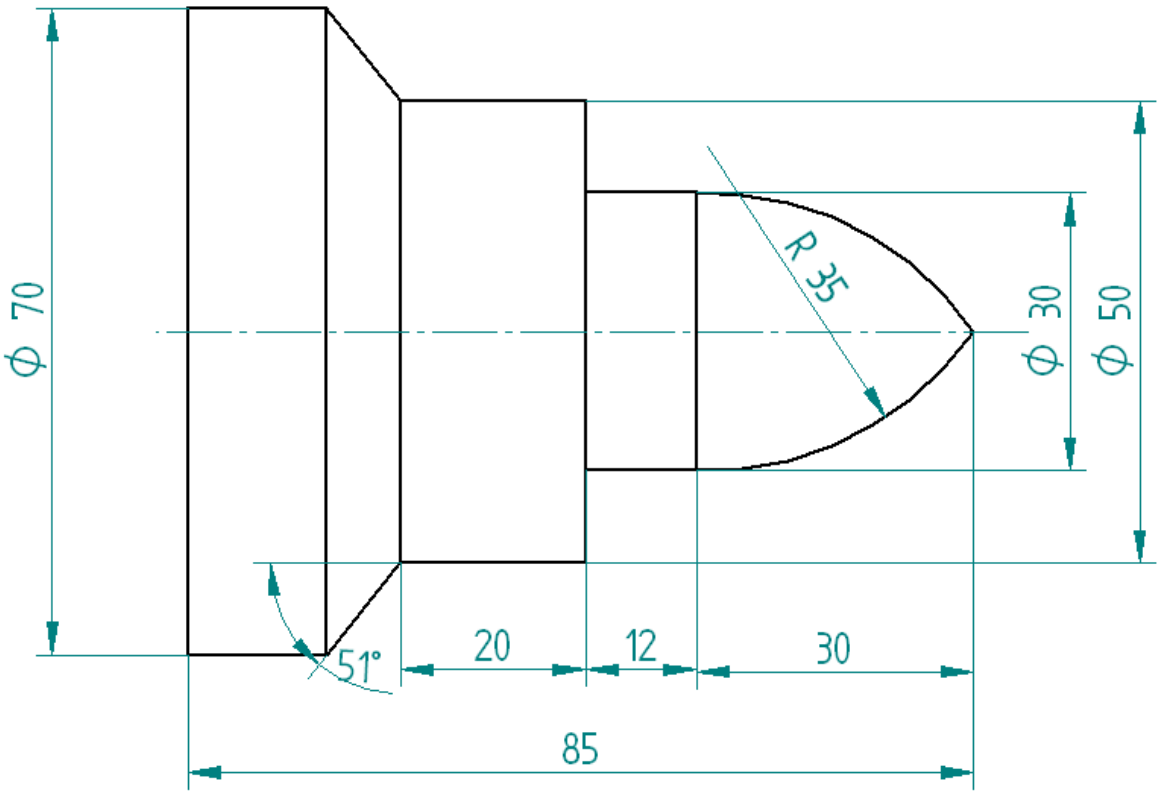

Vytvoř technologický postup,zadej do správy nástrojů parametry nástroje který je schopen obrobit danou součást ,vytvoř program v DATAPILOT 4110,kontrola v simulaci.

cyklus

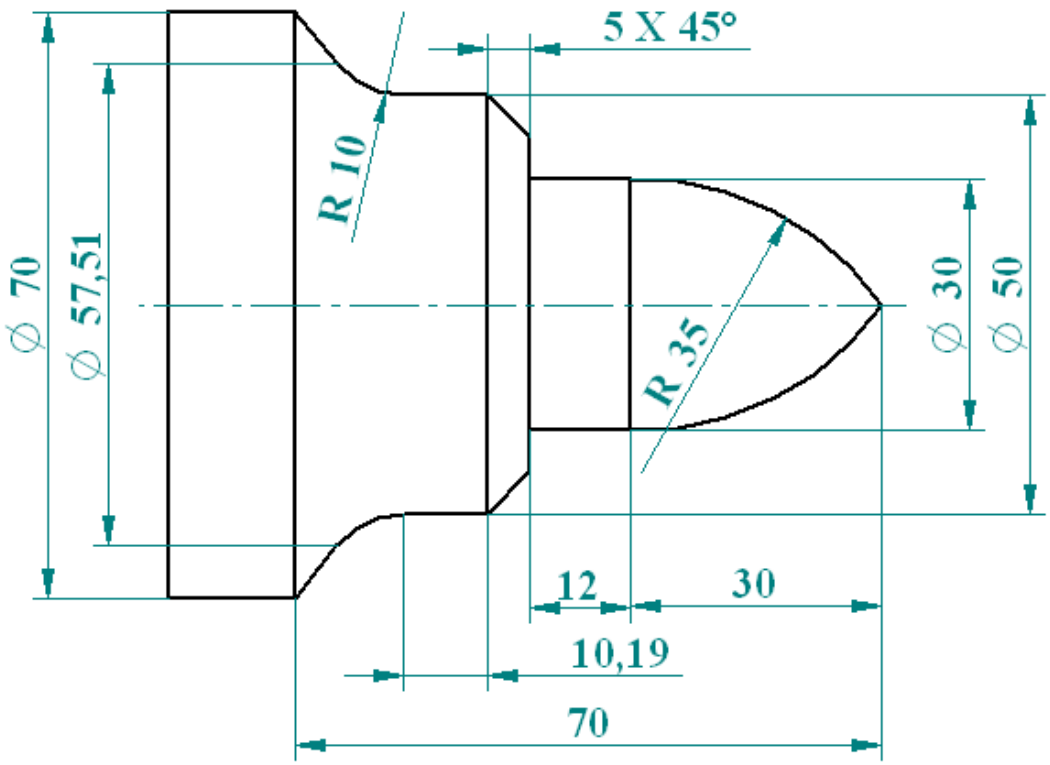

Vytvoř technologický postup,zadej do správy nástrojů parametry nástroje který je schopen obrobit danou součást ,vytvoř program v DATAPILOT 4110,kontrola v simulaci.

cyklus	hodnota	hodnota

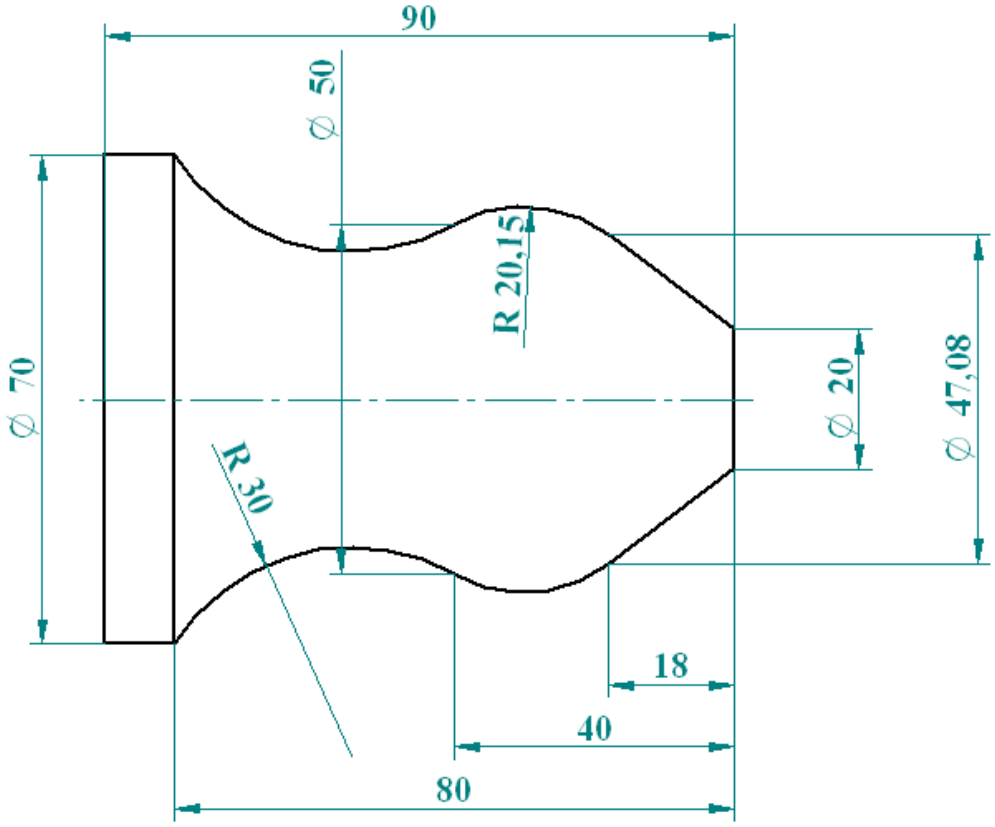

Vytvoř technologický postup,zadej do správy nástrojů parametry nástroje který je schopen obrobit danou součást ,vytvoř program v DATAPILOT 4110,kontrola v simulaci.

cyklus	hodnota	hodnota